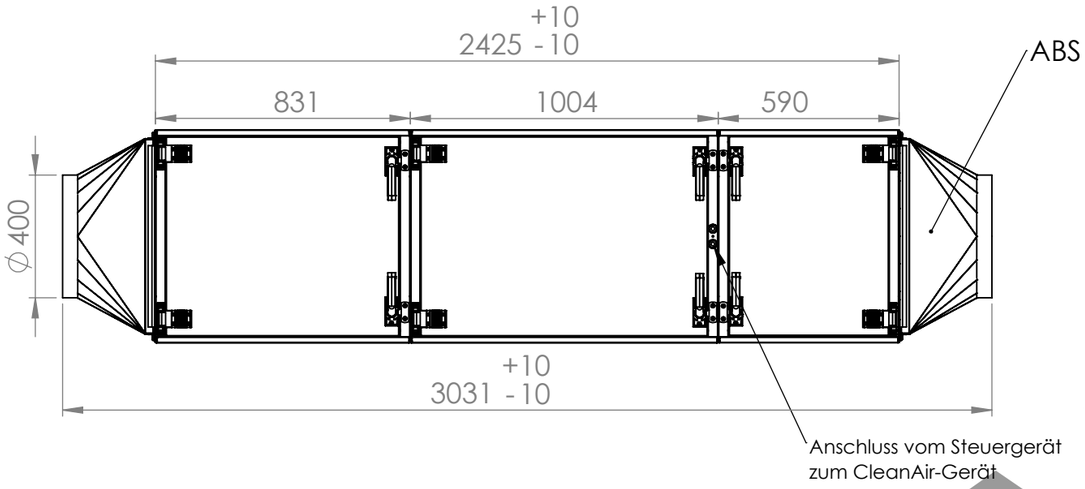

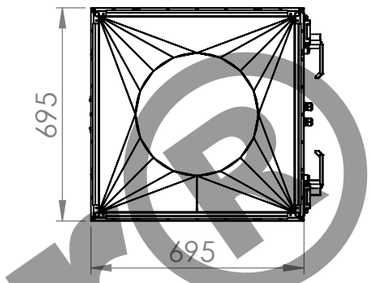

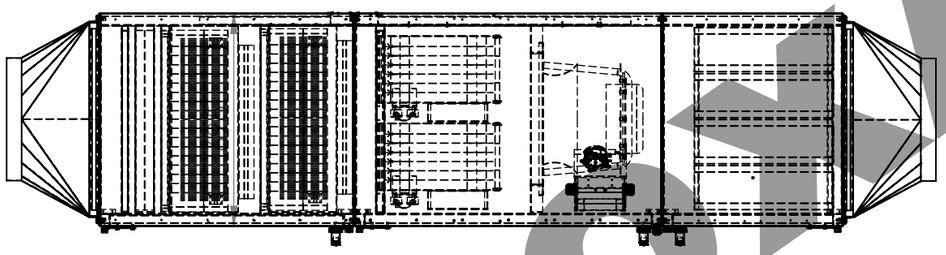

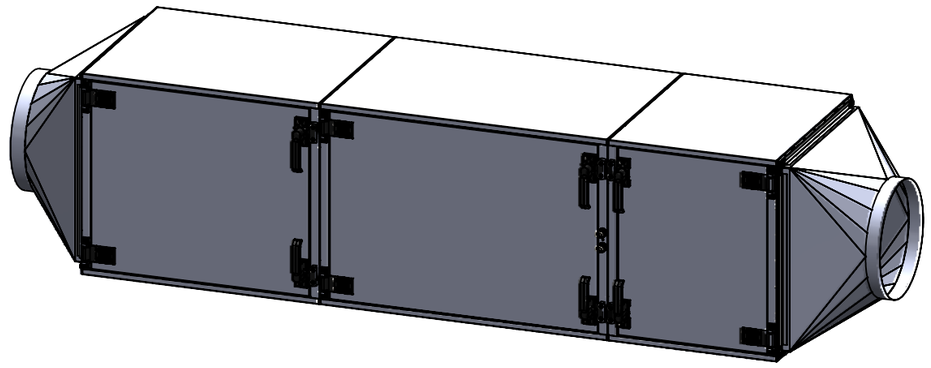

InoxAir®

WENN NICHT ANDERS DEFINIERT: BEMASSUNGEN SIND IN MILLIMETER OBERFLÄCHENBESCHAFFENHEIT: TOLERANZEN: LINEAR: WINKEL:	InoxAir®				ENTGRATEN UND SCHARFE KANTEN BRECHEN	ZEICHNUNG NICHT SKALIEREN / ÄNDERUNG CA 3000-L
	NAME	SIGNATUR	DATUM			BENENNUNG:
GEZEICHNET	MSc. Siar Kaya		25.10.2016			CleanAir Abluftreinigungsanlage
GEPRÜFT			22.11.2018			
GENEHMIGT						
PRODUKTION						
QUALITÄT				WERKSTOFF:		ZEICHNUNGSNR.: CA3000L-B-001 / A3
				GEWICHT: 319957.00		MASSSTAB:1:20 / BLATT 1 VON 1

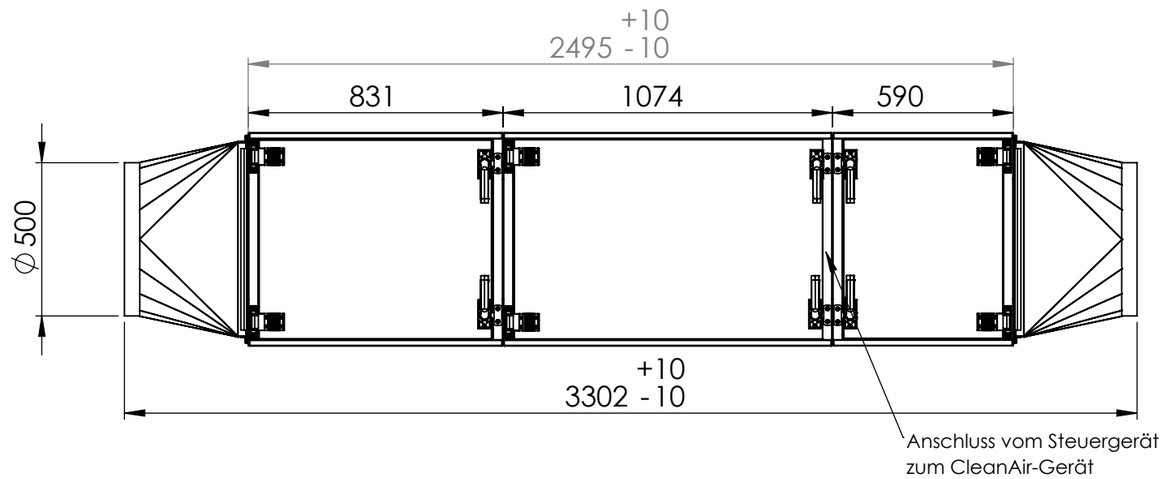

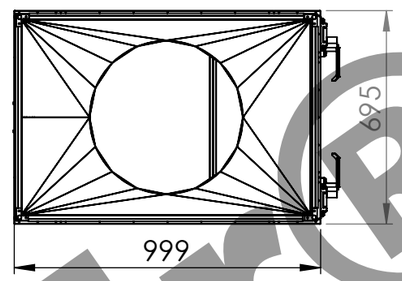

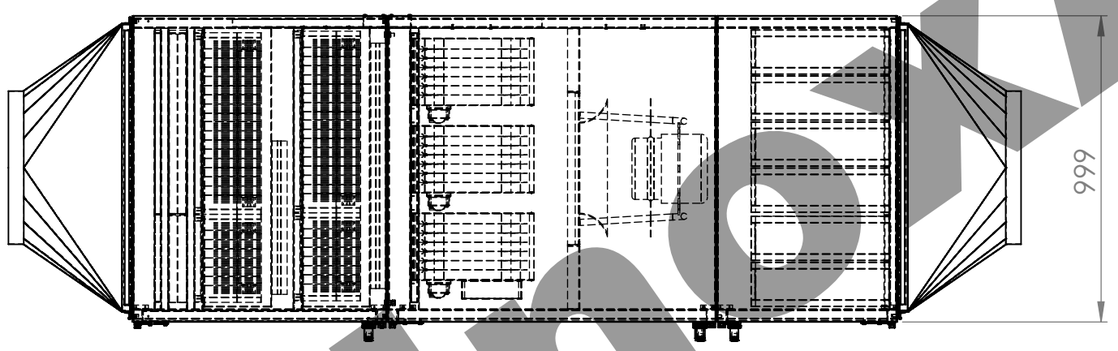

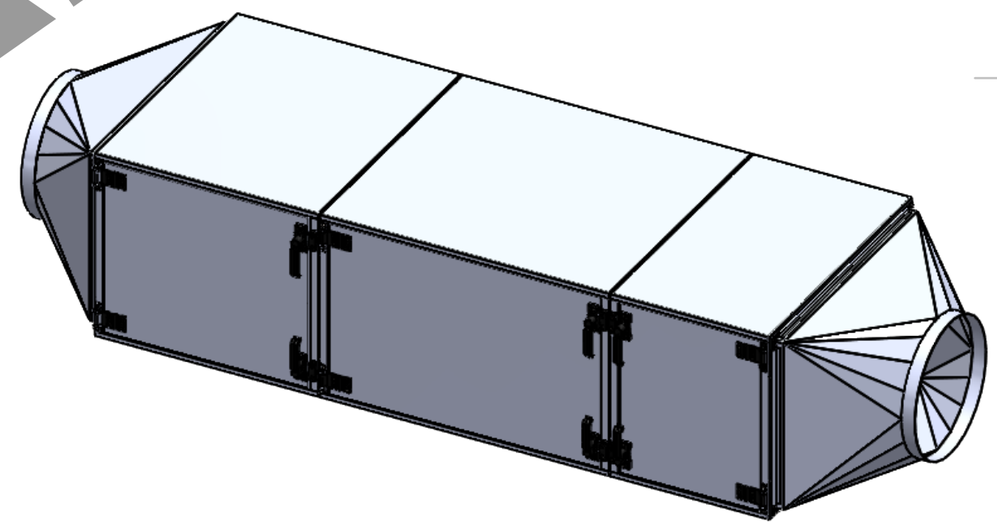

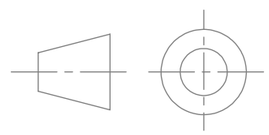

InoxAir®

WENN NICHT ANDERS DEFINIERT: BEMASSUNGEN SIND IN MILLIMETER OBERFLÄCHENBESCHAFFENHEIT: TOLERANZEN: LINEAR: WINKEL:	InoxAir®				ENTGRATEN UND SCHARFE KANTEN BRECHEN	ZEICHNUNG NICHT SKALIEREN / ÄNDERUNG
						CA 5000-L
	NAME	SIGNATUR	DATUM			BENENNUNG: CleanAir Abluftreinigungsanlage
GEZEICHNET			22.02.2017			
GEPRÜFT	MSc. Siar Kaya		22.11.2018			
GENEHMIGT						
PRODUKTION						
QUALITÄT				WERKSTOFF:		ZEICHNUNGSNR. CA5000L-B-001 / A3
				GEWICHT:		MASSSTAB:1:20 / BLATT 1 VON 2

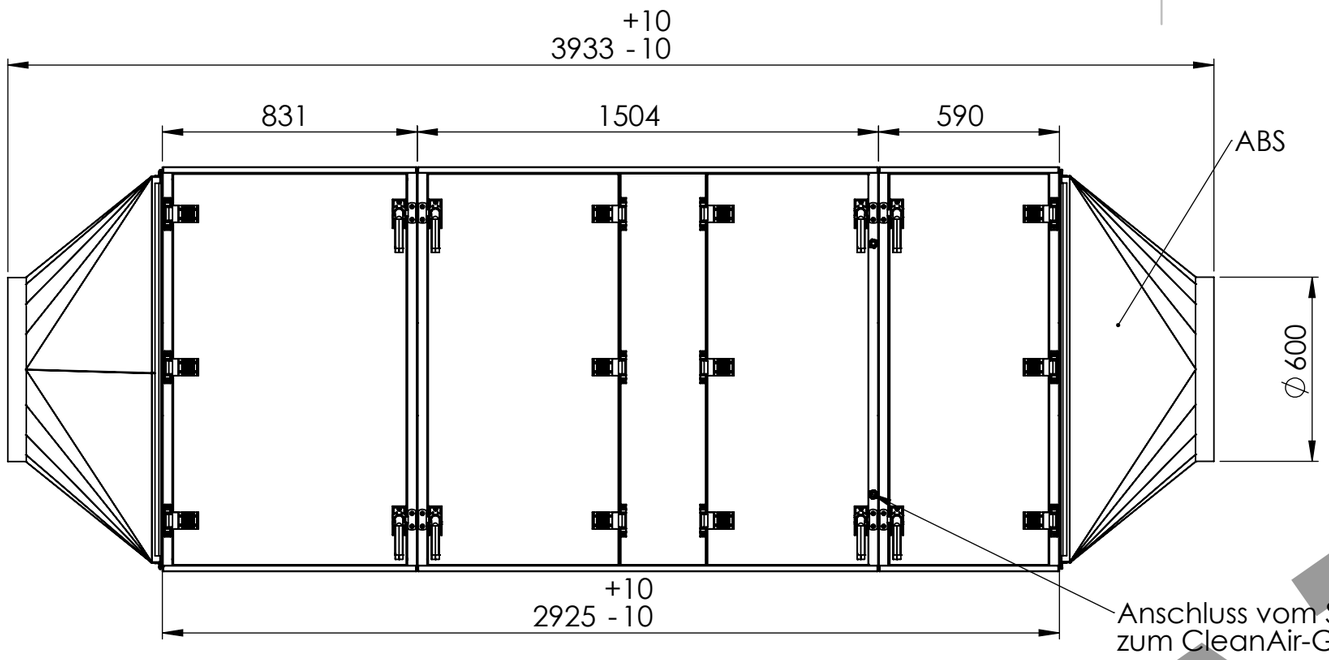

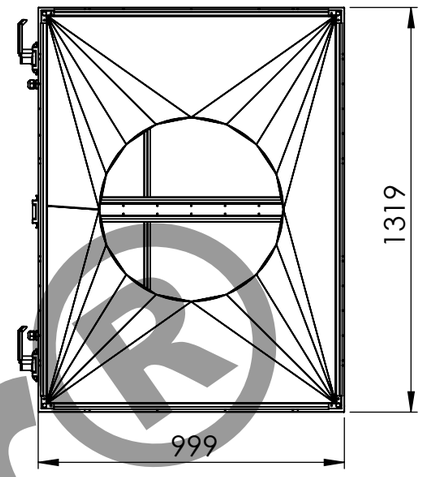

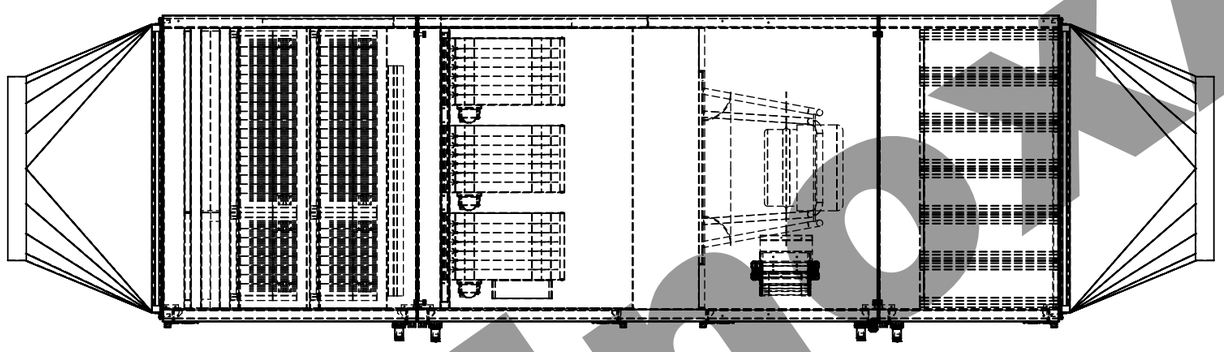

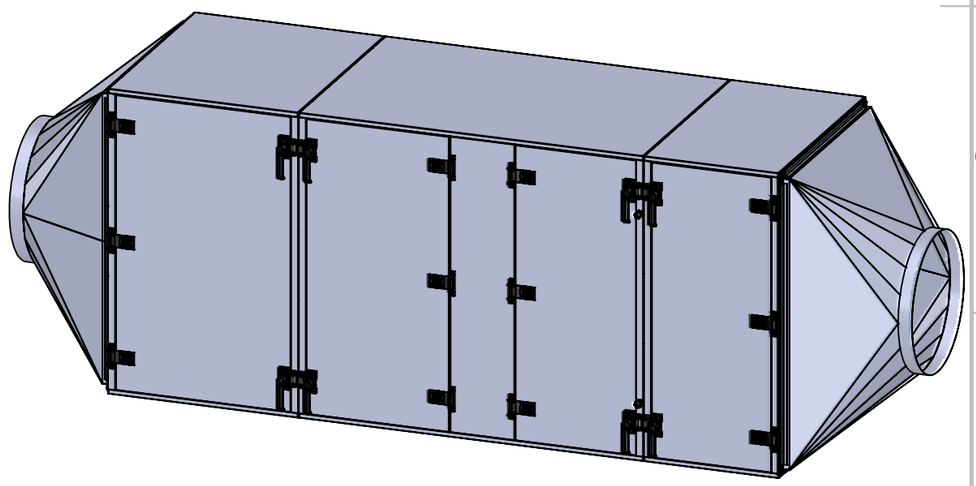

InoxAir®

WENN NICHT ANDERS DEFINIERT: BEMASSUNGEN SIND IN MILLIMETER OBERFLÄCHENBESCHAFFENHEIT: TOLERANZEN: LINEAR: WINKEL:	InoxAir®			ENTGRATEN UND SCHARFE KANTEN BRECHEN	ZEICHNUNG NICHT SKALIEREN	ÄNDERUNG
					CA 8000-L	
	NAME	SIGNATUR	DATUM		BENENNUNG: CleanAir Abluftreinigungsanlage	
GEZEICHNET			08.02.2017			
GEPRÜFT			22.11.2018			
GENEHMIGT						
PRODUKTION						
QUALITÄT				WERKSTOFF:	ZEICHNUNGSNR. CA8000L-B-001	A3
				GEWICHT:	MASSSTAB:1:20	BLATT 1 VON 1

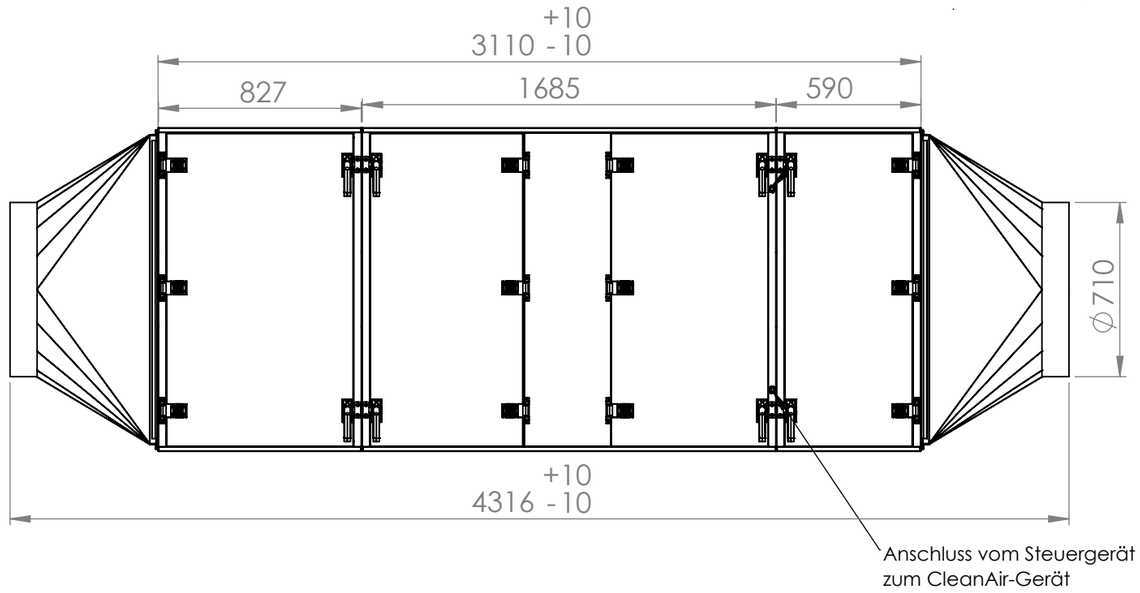

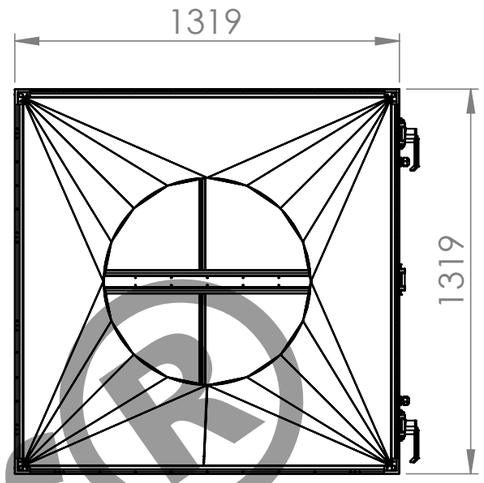

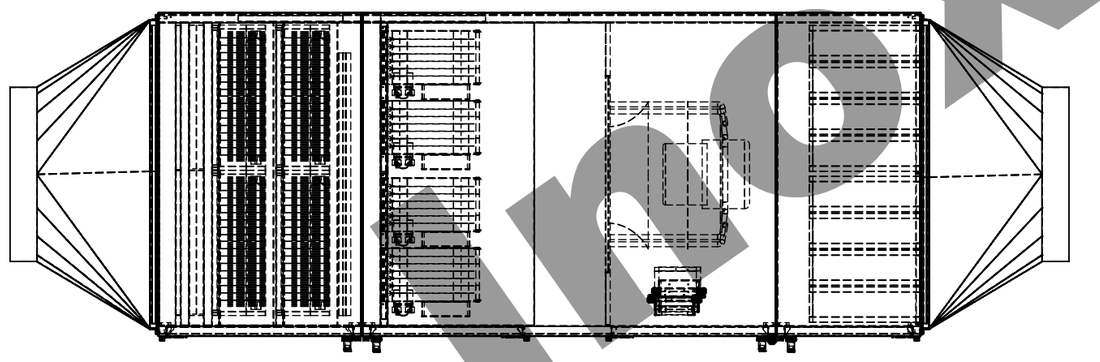

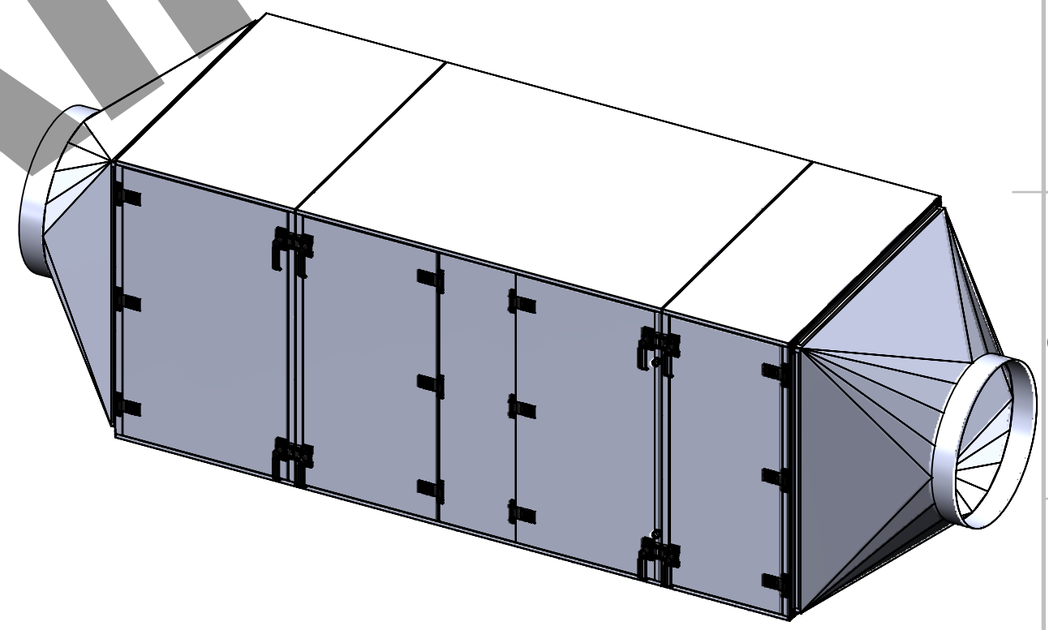

InoxAir®

WENN NICHT ANDERS DEFINIERT: BEMASSUNGEN SIND IN MILLIMETER OBERFLÄCHENBESCHAFFENHEIT: TOLERANZEN: LINEAR: WINKEL:	InoxAir®				ENTGRATEN UND SCHARFE KANTEN BRECHEN	ZEICHNUNG NICHT SKALIEREN / ÄNDERUNG
						CA 12000-L
	NAME	SIGNATUR	DATUM			BENENNUNG:
GEZEICHNET			20.02.2017			CleanAir Abluftreinigungsanlage
GEPRÜFT			22.11.2018			
GENEHMIGT						
PRODUKTION						
QUALITÄT				WERKSTOFF:		ZEICHNUNGSNR. CA12000L-B-001 / A3
				GEWICHT:		MASSSTAB:1:25 / BLATT 1 VON 2